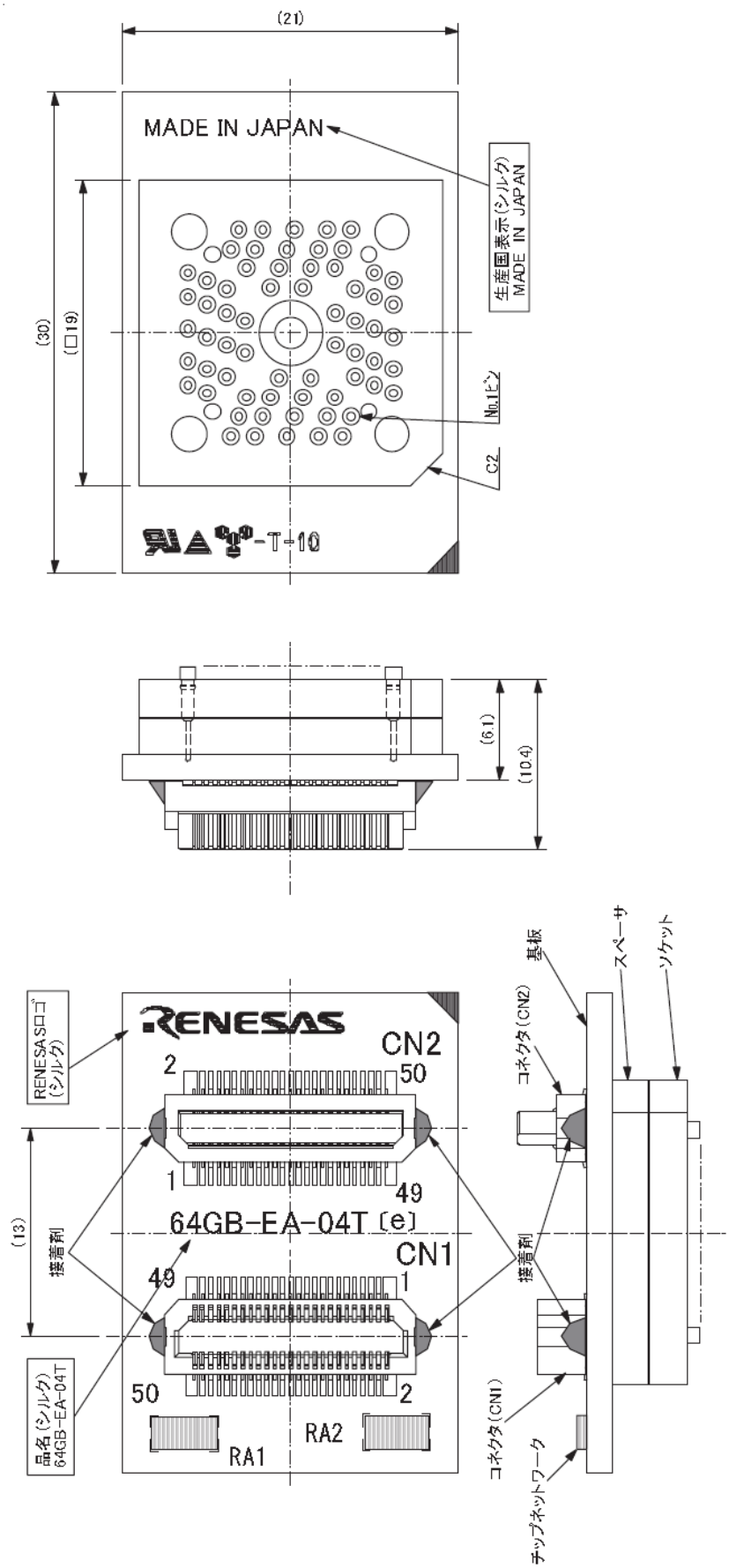変換アダプタの外観・形状・寸法